COLLEZIONE / COLLECTION

Versilia nero

IMMAGINE PRODOTTO / PRODUCT IMAGE

DISEGNO TECNICO / TECHNICAL DRAWING

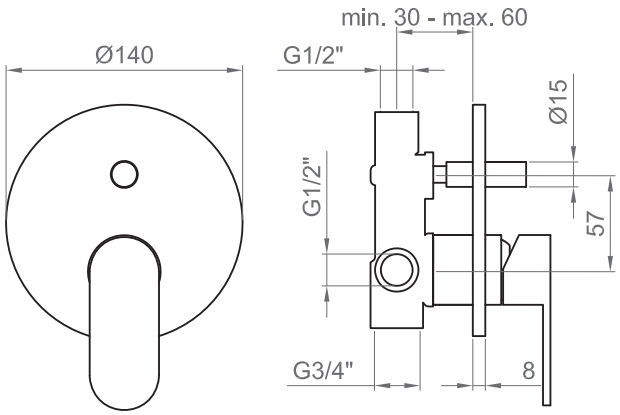

DESCRIZIONE / DESCRIPTION

Tipologia di prodotto / Product type
Miscelatore incasso doccia, 2 vie. / Concealed 2-way shower mixer.

Cartuccia / Cartridge
Dischi in ceramica Ø35 mm. / Ceramic discs Ø35 mm.

Attacchi / Connection
G1/2"e G3/4" /
G1/2" and G3/4"

ARTICOLO / ITEM

BT VER K IN06

INFORMAZIONI / INFORMATION

Materiale / Material
Ottone / Brass

Finitura / Finish
Nero opaco / Matt black

Imballo e Peso / Packaging and Weight
160x160x140 mm - 1,4 kg